組織機構図
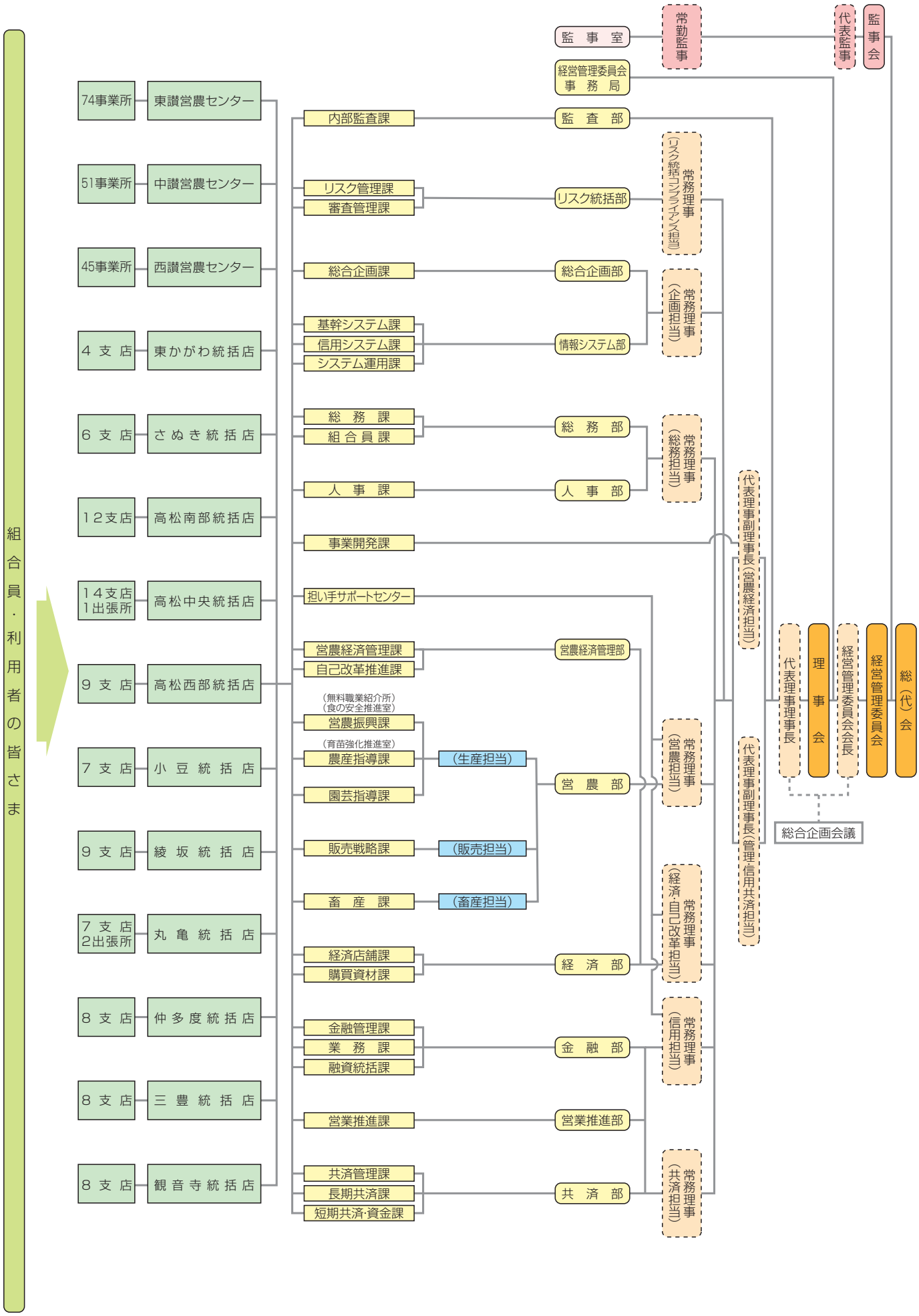
（令和6年4月1日現在）