# 組織機構図
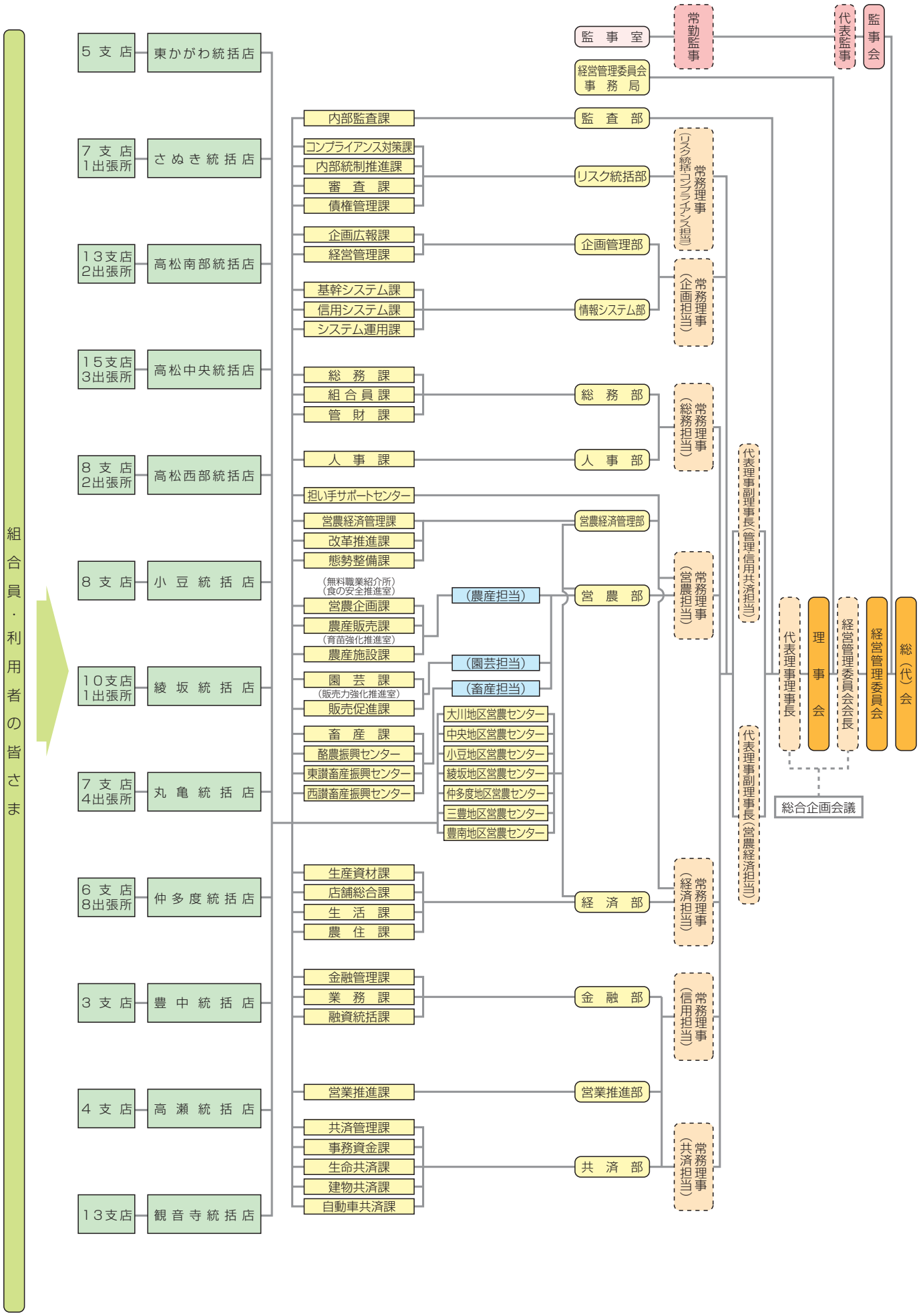
（令和3年4月1日現在）